番号	訂正事項	年月日	訂正	審査
①	再　図	23.11.27	大野	西本

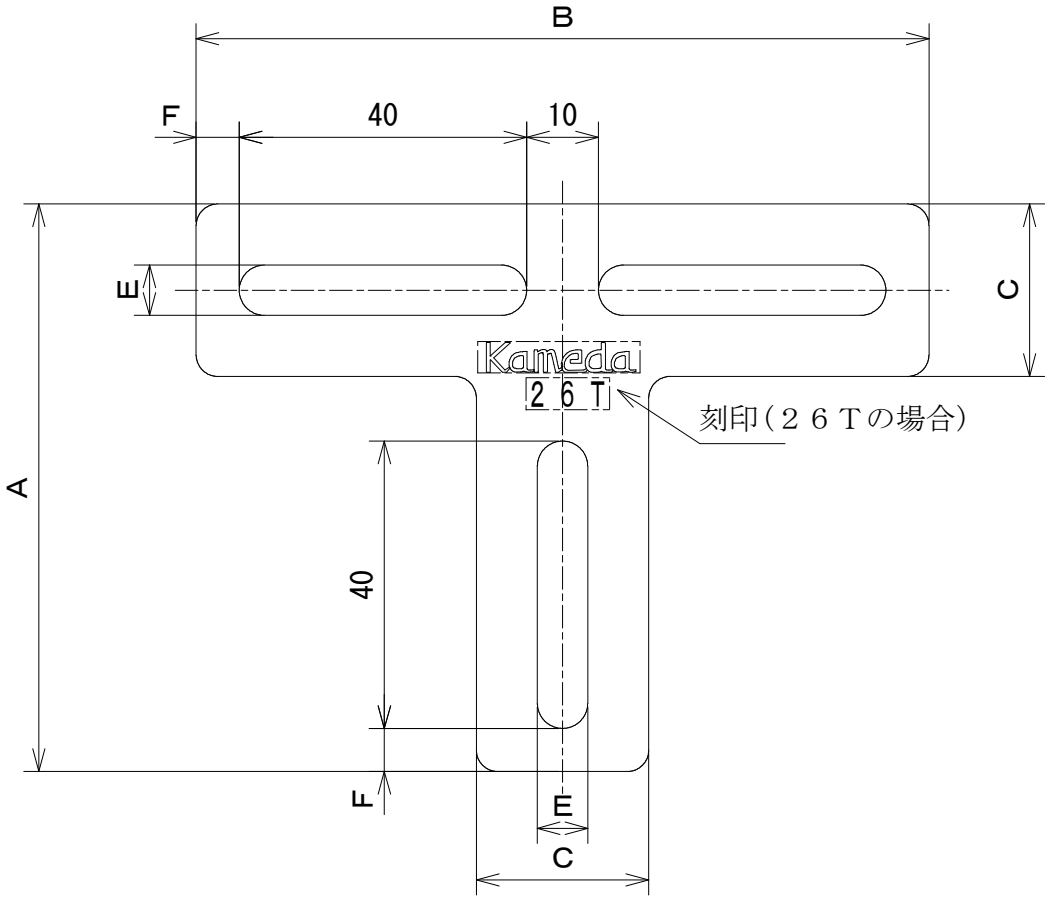

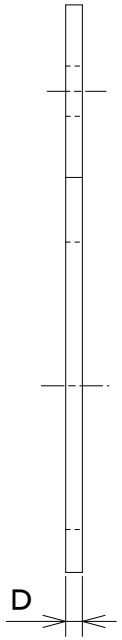

規格表（mm）

	UN-26T	UN-38T
A	79	90
B	100	106
C	24	36
D	2.3	3.2
E	7	10
F	5	8

注；指示無き場合の許容差はJIS B 0405の記号Ｃとする。

承認	検図	作図	尺度	品名；型番	図番		
山下	馬場	大野	/	ユニカナグ UN－□□T　３C	KR1-13816		
						表面処理	三価クロメート
			三角法			材質	ＳＰＨＣ

株式会社　カメダデンキ